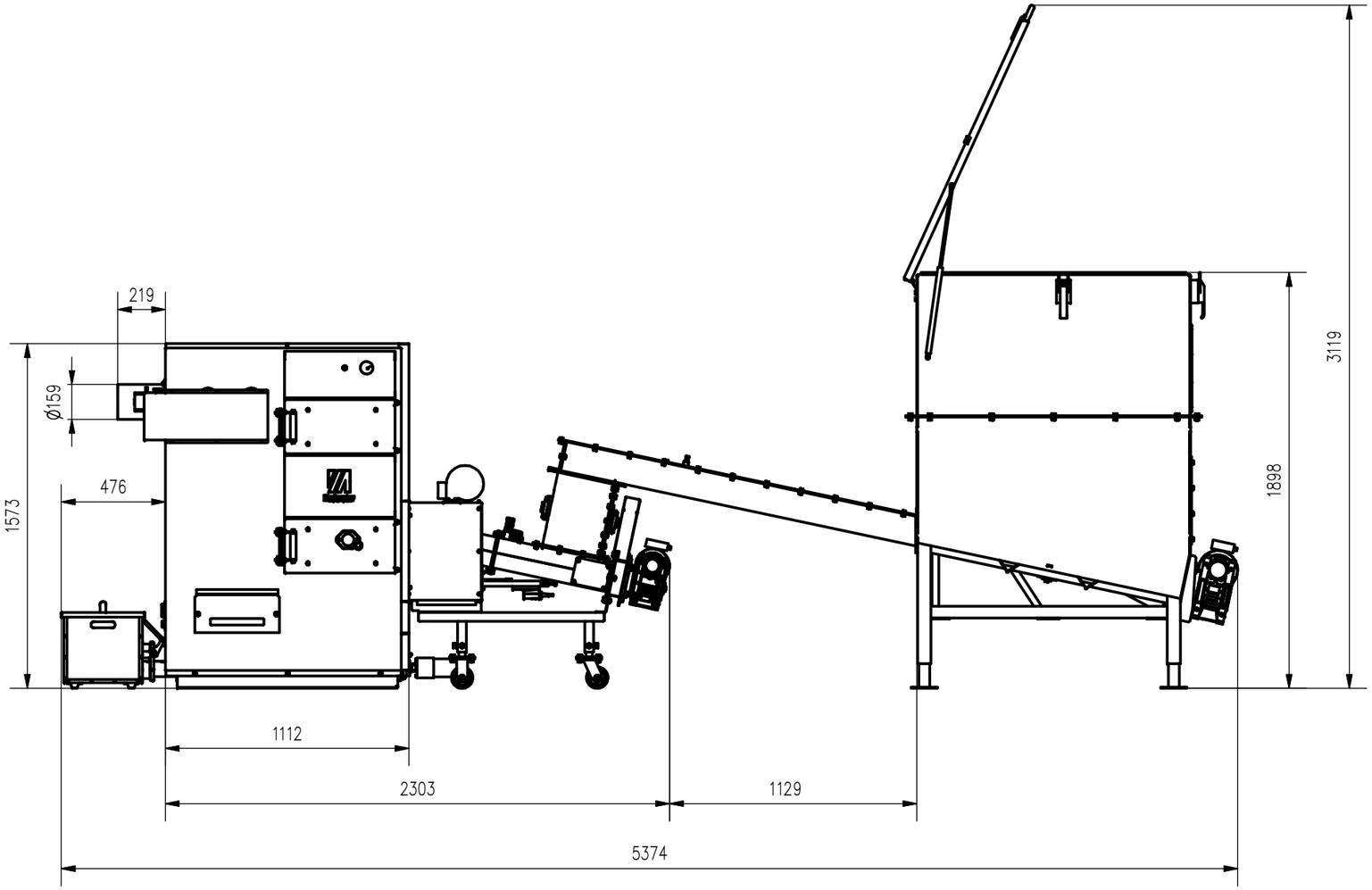
219
Ø159
476
1573
1112
2303
1129
5374
3119
1898

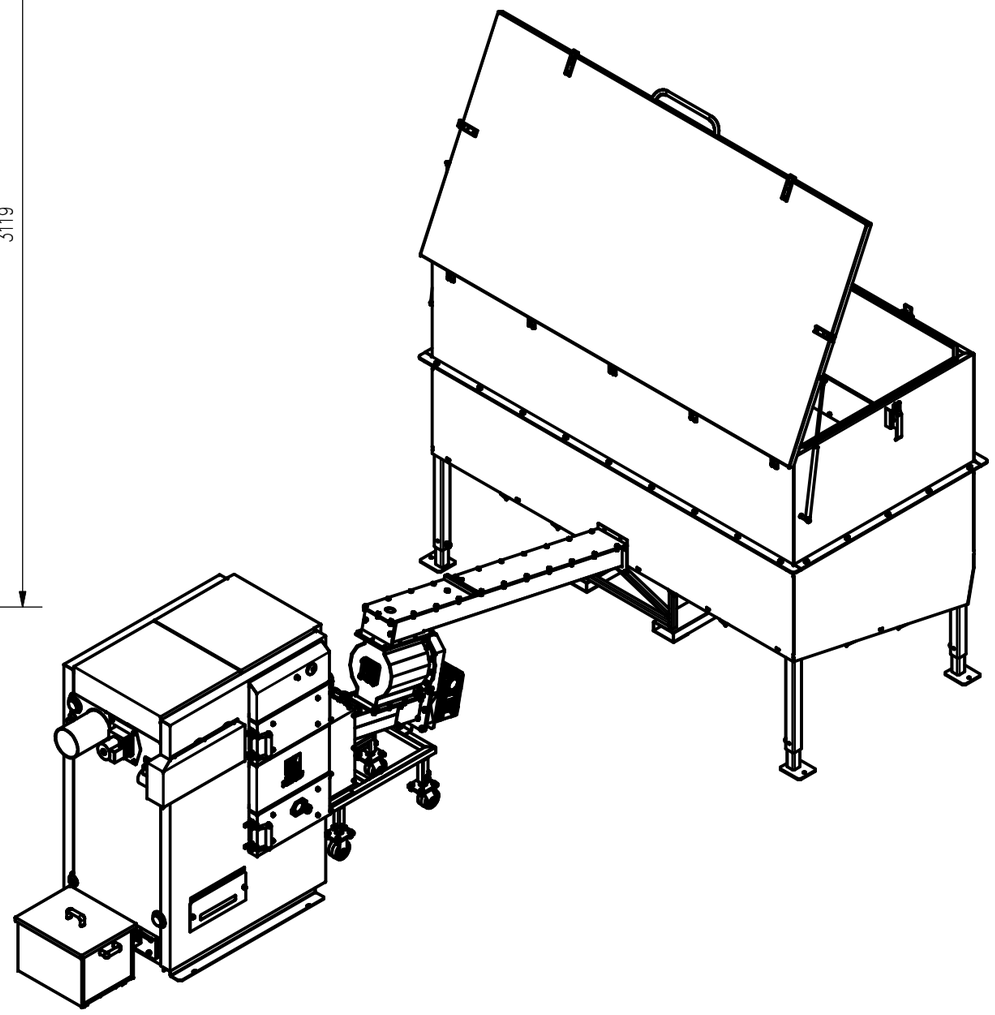

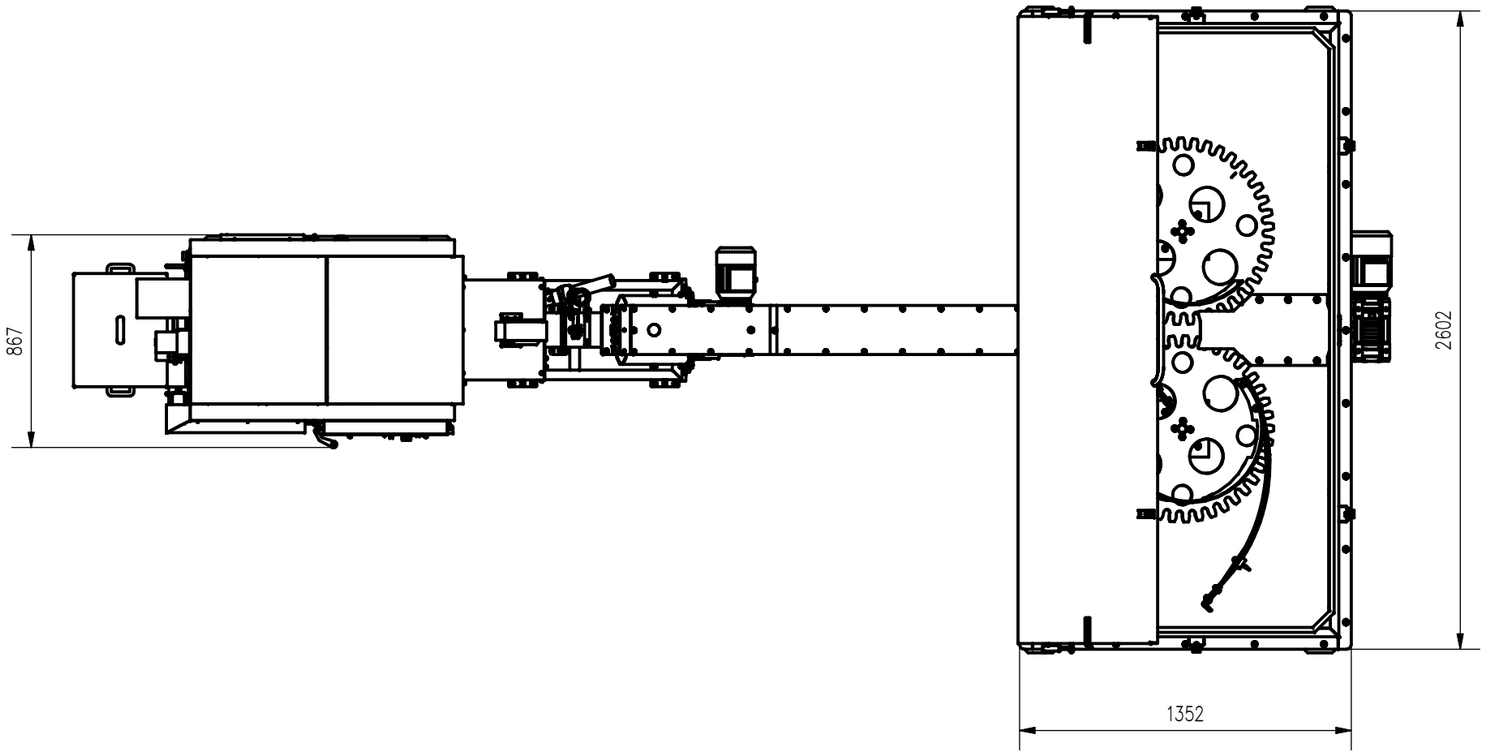
867
2602
1352